Lesen und verstehen Sie das Bedienungshandbuch und das Sicherheits- und Referenzhandbuch

KNOPF:

- <2 Sek. bedeutet kurz drücken/loslassen
- 2 Sek. bedeutet 2 Sekunden drücken/halten

VERPACKUNGSINHALT:

- VEO 1.0, CR2450 Batterie eingelegt
- CD (Bedienungshandbuch)

Quick Start-Leitfaden

OPTIONAL ERHÄLTLICH:

- Linsenschutz

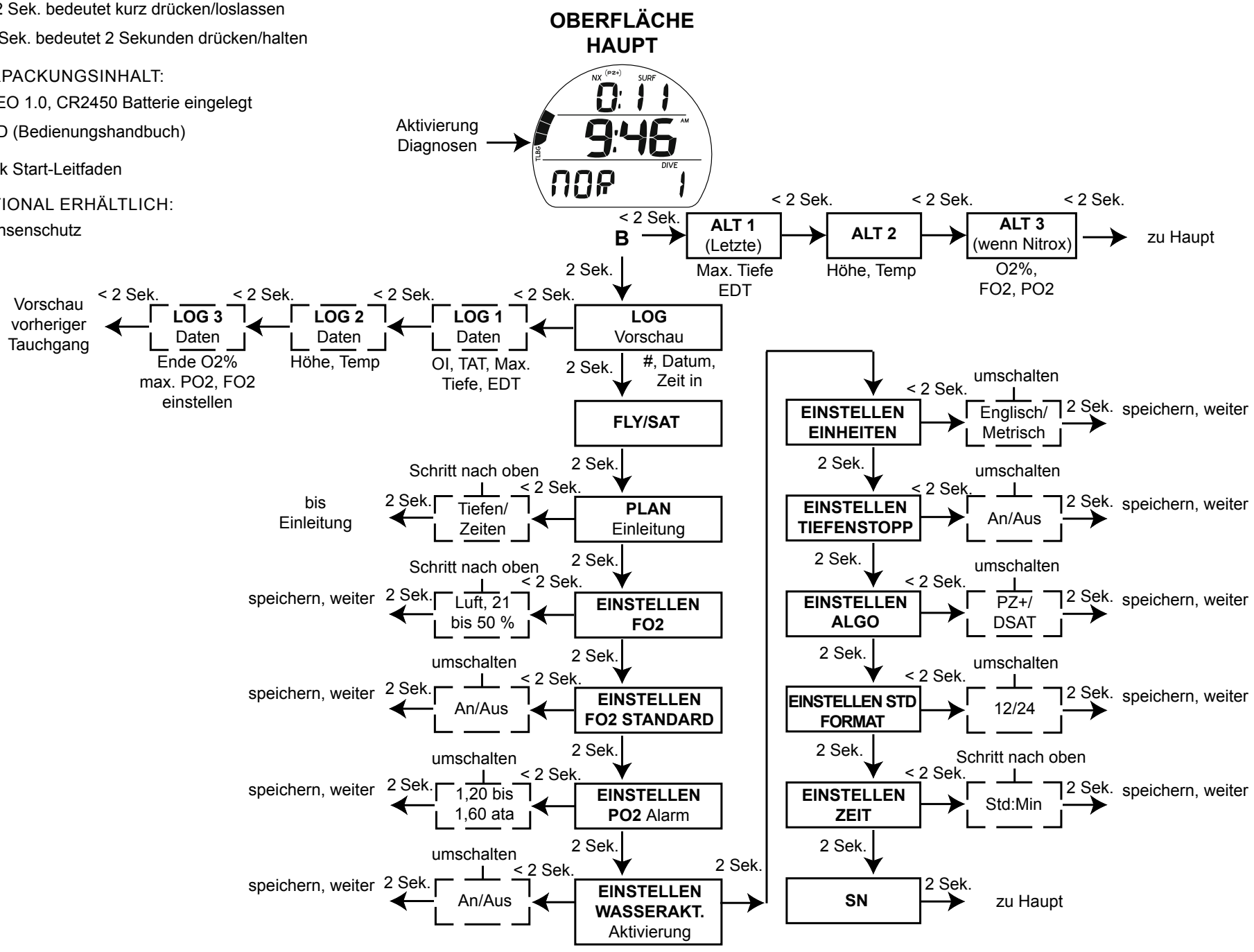

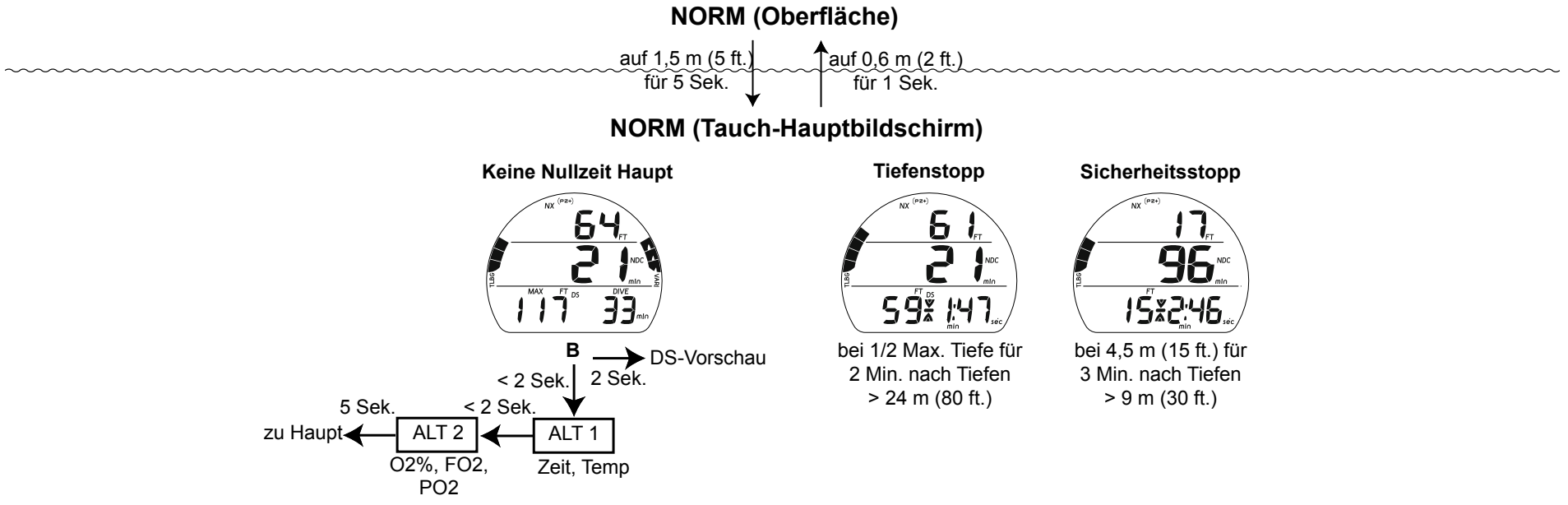

AKTIVIERUNG

Knopf drücken und loslassen. Das Display wird eingeschaltet und zeigt alle Segmente, dann die Countdown-Sequenz, dann den Oberfl.-Hauptbildschirm an

WARTUNG

(siehe Abschnitt Referenz im Bedienungshandbuch)

- Nach Aktivitäten in Salzwasser sorgfältig mit Süßwasser spülen.
- Jährlich >> den VEO 1.0 von einem autorisierten Oceanic-Händler überprüfen lassen.

Ersetzen Sie die Batterie vor geplanten Tauchreisen/-Ferien, wenn mehrere Tauchtage geplant sind.

TECHNISCHE DETAILS

(siehe Abschnitt Allgemeines im Bedienungshandbuch)

- Max. Betriebstiefe = 120 m (400 ft.)
  Tiefenpräzision - +/- 1 % gesamte Skala
- Zeitpräzision - +/- 1 Sekunde pro Tag
- Tauchmodus - Eingabe bei 1,5 m (5 ft) für 5 Sek.
- Nach Tauchgang Oberfl.-Modus nach 10 Minuten an der Oberfläche nach Aufstieg auf 0.6 m (2 ft.) während 1 Sekunde.
- Wiederholungstauchgang - NORM (oder GAUG) nach 10 Min. OI nach Tauchgang, FREE nach 1 Min. OI nach Tauchgang
- Höhenanpassungen (von Ni-O2-Berechnungen und Tiefenkalibrierung) - beginnen bei 916 m. ü. M. (3.001 ft.) bis zur maximalen Betriebshöhe von 4.270 m. ü. M. (14.000 ft.)
- Betriebstemperatur (an der Luft) - 6 bis 60ºC (- 20 bis 140 F)
- Betriebstemperatur (im Wasser) - 2 bis 35ºC (- 28 bis 95 F)

STROMVERSORGUNG

(siehe Abschnitt Referenz im Bedienungshandbuch)

- VEO 1.0 - (1) 3 Volt CR2450 Lithiumbatterie, 560 mAhr
- Lagerfähigkeit - bis 5 Jahre
- Betriebsdauer - 100 Stunden bei (1) 1 Stunde Tauchen pro Tag bis zu 300 Tauchstunden, bei (3) 1 Stunde Tauchen pro Tag
- Ersetzen Sie die Batterie vor geplanten Tauchreisen/-Ferien, wenn mehrere Tauchtage geplant sind.
- Berechnungen und Einstellungen bleiben nach Batterieaustausch erhalten.
- Batterie entsprechend den geltenden örtlichen Vorschriften für Lithiumbatterien entsorgen.

EU (EUROPÄISCHE UNION) RICHTLINIEN

- Der VEO 1.0 erfüllt die maßgeblichen Sicherheitsanforderungen der EU-Richtlinie 89/336EEC und der PPE-Richtlinien.
- Konformität mit EU-Standards zertifiziert durch SGS United Kingdom Ltd, Weston - super - Mare, BS22 6WA, UK, gemeldete Stelle Nr. 0120.
- Der VEO 1.0 ist in Übereinstimmung mit EN13319:2000 für Tauchzubehör ausgelegt worden -Tiefenmesser und kombinierte Tiefen- und Zeitmessinstrumente - Funktionelle und sicherheitstechnische Anforderungen, Prüfverfahren. Sämtliche Informationen über Dekompressionsverbindlichkeiten, die von Ausrüstungen angezeigt werden, die von diesem Standard abgedeckt werden, sind ausdrücklich von ihrem Geltungsbereich ausgeschlossen.

©2002 Design, 2009
Dok.-Nr. 12-5208-r01 (11/3/09)