SEA&SEA
THE UNDERWATER IMAGING COMPANY

AQUA LUNG
FIRST TO DIVE

Unterwasser-Blitzgerät

YS-17

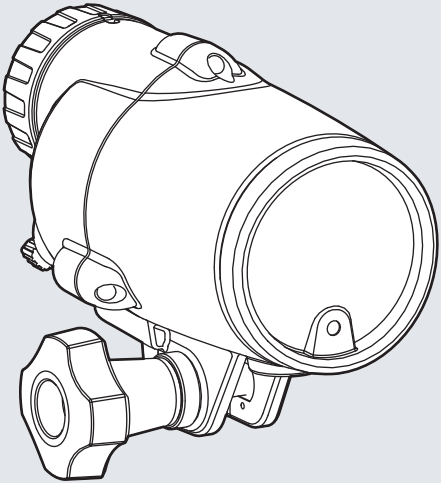

Bedienungsanleitung

CE

Einleitung

Vielen Dank, dass Sie sich für den Kauf eines SEA&SEA Produkts entschieden haben.
Bitte lesen Sie diese Anleitung sorgfältig durch, bevor Sie Ihr Unterwasser-Blitzgerät verwenden. Nur wenn Sie den Inhalt dieser Anleitung komplett verstehen, werden Sie in der Lage sein, alle Funktionen des Blitzgeräts richtig nutzen zu können. Bewahren Sie diese Anleitung für späteres Nachschlagen auf.

Hinweis:

Produkte mit diesem Aufkleber haben den Drucktest bei SEA&SEA bestanden.

Dieses Gerät entspricht Teil 15 der FCC Rules (Vorschriften der Federal Communications Commission, gilt für die USA). Der Gebrauch des Geräts unterliegt den folgenden zwei Bedingungen: (1) Dieses Gerät darf keine schädliche Störung verursachen, (2) dieses Gerät muss jegliche empfangene Störung akzeptieren, einschließlich Störungen, die unerwünschtes Einschalten verursachen.

Dieses Produkt entspricht der WEEE-Direktive (Richtlinie für Elektro- und Elektronik-Altgeräte).
Dieses Symbol kennzeichnet Produkte, die als Elektro- und Elektronik-Altgeräte separat entsorgt werden müssen (gilt für Länder der EU). Bitte entsorgen Sie diese Produkte nicht im Haus- oder Restmüll. Kontaktieren Sie bitte Ihre lokalen Behörden zur korrekten Entsorgung des Produkts.

Inhaltsverzeichnis

Sicherheitshinweise 3
Sicherheitshinweise zum Gebrauch der Batterien 6
Zubehör 8
Bezeichnung der Teile 9
Handhabung & Gebrauch 10
Schutzkappe für den Sklavensensor 11
Befestigungsschraube 11
Batterien einlegen 12
Blitzgerät anschließen 13
Fotografieren mit dem YS-17 Blitzgerät 15
Verwendung des Diffusors 17
Pflege & Aufbewahrung 18
Spezifikationen 20

Sicherheitshinweise

Zur sicheren Handhabung des Produkts lesen Sie bitte vor Gebrauch sorgfältig die folgenden Sicherheitshinweise.

Nichtbeachten der unten aufgelisteten Sicherheitshinweise könnte zu ernsthaften Konsequenzen für Sie oder andere Personen führen. Bitte befolgen Sie die Hinweise. Sie enthalten sehr wichtige Informationen für die Sicherheit von Personen und Ausrüstung.

⚠ **GEFAHR**	Dieses Symbol weist auf Situationen hin, bei denen ein hohes Risiko für ernsthafte Verletzungen oder Tod besteht.
⚠ **WARNUNG**	Dieses Symbol weist auf Situationen hin, die zu ernsthaften Verletzungen oder Tod führen können.
⚠ **ACHTUNG**	Dieses Symbol weist auf Situationen hin, die zu Verletzungen von Personen oder Beschädigung der Ausrüstung führen können.

⚠ GEFAHR

- Versuchen Sie niemals selbst, das Produkt auseinander zu nehmen, zu verändern oder zu reparieren. Es besteht die Gefahr, dass Sie einen elektrischen Schlag bekommen auf Grund des Hochspannungs-Kreislaufs im Produkt. Nicht autorisierte Demontage und/oder Veränderung des Produkts kann zu Fehlfunktion oder Wassereinbruch führen. Auf jeden Fall erlischt die Gewährleistung für das Produkt. Bringen Sie das Produkt für Reparatur oder Inspektion zu einem autorisierten SEA&SEA Service-Center.
- Kurzschließen Sie niemals die Batterieanschlüsse im Produkt, da dies zum Auslaufen der Batterien führen kann, zu Hitze-Entwicklung, Feuer, Explosion oder einer Fehlfunktion des Produkts.
- Halten Sie auslaufende Batterien unbedingt fern von offenem Feuer. Die auslaufende Flüssigkeit und ihre Dämpfe sind leicht entzündlich.
- Wenn Ihre Haut oder Bekleidung mit Batterieflüssigkeit in Kontakt kommt, reinigen Sie den betroffenen Bereich sofort mit frischem Süßwasser. Es könnte zu Hautirritationen kommen. Sollte Batterieflüssigkeit in Ihre Augen gelangen, spülen Sie sofort vorsichtig mit frischem Süßwasser, reiben Sie nicht und suchen ärztliche Hilfe auf.

⚠ WARNUNG

- Verwenden Sie nur Batterien, die für dieses Gerät empfohlen sind. Mischen Sie nicht verbrauchte und neue Batterien oder Batterien unterschiedlichen Typs.
- Entfernen Sie die Batterien vor dem Transport oder der Lagerung oder wenn Sie das Gerät über einen längeren Zeitraum nicht benutzen, um versehentliches Einschalten zu vermeiden.
- Seien Sie besonders vorsichtig, wenn Sie den Batteriefachdeckel öffnen, um Verletzungen zu vermeiden. Die von den Batterien entwickelte Wärme könnte einen Druckanstieg im Batteriefach bewirken und zu explosionsartigem Öffnen des Batteriefachdeckels mit unerwarteter Stärke führen.

- Vermeiden Sie Wasser oder fremde Objekte im Gerät. Schalten Sie das Gerät sofort aus und verwenden es nicht weiter, wenn Sie Wassereinbruch oder eine Leckage bemerken. Das Gerät könnte komplett beschädigt werden, wenn Sie es weiter verwenden.
- Hantieren Sie nicht mit feuchten Händen an den Batterien, da dies zu einem elektrischen Schlag führen könnte.
- Verwenden Sie das Gerät nicht in der Nähe von entzündlichen Gasen, da dies zu Explosion oder Feuer führen kann.
- Lösen Sie das Blitzlicht nicht aus während der Reflektor eine Person oder ein Objekt berührt. Wenn Sie den Reflektor direkt nach dem Auslösen berühren, kann dies zu Brandverletzungen führen.
- Lösen Sie das Blitzlicht nicht in Richtung eines Fahrzeugführers aus, um Unfälle zu vermeiden.
- Verwenden Sie das Gerät nicht während Sie ein Fahrzeug führen. Unaufmerksamkeit kann zu Unfällen führen.
- Bei Verwendung an Land verwenden Sie das Gerät nicht, wenn Sie keinen sicheren Stand haben. Sie könnten hinfallen, sich verletzen oder das Produkt beschädigen.
- Bewahren Sie das Produkt außerhalb der Reichweite von Kindern auf, um versehentliches Verschlucken von Teilen zu vermeiden. Suchen Sie in diesem Fall unbedingt sofort einen Arzt auf.

⚠ACHTUNG

- Lesen Sie diese Anleitung und beachten Sie die Sicherheitshinweise vor Gebrauch des Geräts.
- Sollten Sie Rauch oder einen ungewöhnlichen Geruch am Gerät bemerken, schalten Sie es aus und entfernen Sie sofort die Batterien. Achten Sie darauf, sich nicht zu verbrennen. Wenn Sie das Gerät weiter verwenden, können Sie sich verletzen. Bringen Sie das Gerät zu einem autorisierten SEA&SEA Service-Center zur Inspektion.
- Schalten Sie das Gerät sofort aus und verwenden es nicht weiter, wenn Sie Wassereinbruch oder eine Leckage bemerken.
- Bei Wassereinbruch kann sich im Gerät Druck aufbauen. Seien Sie deshalb vorsichtig, wenn Sie das Gerät öffnen. Wasser kann herausspritzen oder die Kappe sich explosionsartig öffnen und Verletzungen verursachen.
- Öffnen Sie den Batteriefachdeckel nicht in der Nähe von offenem Feuer.
- Das Produkt ist mit einer luftdichten Abdichtung versehen. Wenn Sie das Gerät für den Lufttransport verpacken, lassen Sie es nicht luftdicht verschlossen, um die atmosphärischen Druckänderungen auszugleichen.
- Öffnen Sie das Gerät nicht in feuchter oder sandiger Umgebung. Schützen Sie das Innere vor Feuchtigkeit und Schmutz, um Fehlfunktionen oder Wassereinbruch zu vermeiden.
- Halten Sie das Gerät fern von starken Magnetfeldern. Verwenden oder lagern Sie das Gerät nicht in der Nähe von Ausrüstung, die starke elektromagnetische Strahlung produziert. Starke statische Ladung oder Magnetfelder können Fehlfunktionen verursachen oder den internen elektrischen Kreislauf des Geräts beeinflussen.

- Vergewissern Sie sich vor der Benutzung des Geräts in einem Flugzeug oder Krankenhaus, ob dies zulässig ist. Die vom Gerät ausgehenden elektromagnetischen Wellen können die Funktion von Messinstrumenten oder medizinischen Geräten beeinträchtigen.
- Bedecken oder wickeln Sie das Gerät nicht mit einem Tuch ein. Das könnte zu Verformung des Produkts führen oder einen Brand auslösen.
- Wenn Sie das Blitzgerät in der Nähe der Augen Ihres Foto-Objekts auslösen, könnte dies zu einer zeitweisen Beeinträchtigung des Sehvermögens führen. Besonders vorsichtig sollten Sie sein, wenn Sie Kinder fotografieren. Das Blitzgerät sollte mindestens 1 m Abstand vom Objekt haben.
- Seien Sie vorsichtig, wenn Sie das Gerät nach mehrmaligem Auslösen oder längerem Ausleuchten anfassen. Das Gerät könnte heiß sein und Sie sich verbrennen.
- Setzen Sie das Blitzgerät keinen starken Schlägen oder Erschütterungen aus, um Fehlfunktion, Beschädigung oder Ausfall zu vermeiden. Vergewissern Sie sich, dass das Blitzgerät sicher befestigt ist, um Herunterfallen, Beschädigung oder Verlust zu vermeiden.
- Tragen Sie Kamera oder Gehäuse nicht am montierten Zubehör wie Blitzgerät, Blitzarm, Kabel etc. Schwere Bestandteile der Ausrüstung könnten herunterfallen und Beschädigungen oder Verletzungen verursachen.
- Legen Sie keine schweren Gegenstände auf das Blitzgerät. Das äußere Gehäuse könnte sich verformen, innere Teile und der wasserdichte Verschluss beschädigt werden, Feuer entstehen oder einen elektrischen Schlag verursachen.
- Spülen Sie das Blitzgerät nach dem Unterwasser-Einsatz von außen mit frischem Süßwasser. Vergewissern Sie sich, dass das Gerät wasserdicht verschlossen ist, bevor sie es abspülen. Lesen Sie auch den Abschnitt Pflege & Aufbewahrung.
- Vergewissern Sie sich, dass vor dem Abspülen die Anschlüsse mit den Schutzkappen verschlossen worden sind.
- Setzen Sie das Blitzgerät nicht direktem Sonnenlicht oder hohen Temperaturen aus, wie sie im Sommer in Auto oder Kofferraum vorherrschen. Die Hitze könnte die Kunststoffteile des Blitzgeräts verformen, innere Teile beschädigen, Feuer oder einen elektrischen Schlag verursachen. Wenn das Blitzgerät in heißer Umgebung luftdicht verschlossen wird, kann die sich im Gerät ausdehnende Hitze das Gehäuse verformen und den wasserdichten Verschluss beschädigen.
- Bewahren Sie das Blitzgerät nicht in feuchter Umgebung oder bei hoher Luftfeuchtigkeit auf. Das kann zur Bildung von Schimmel, Rost und Korrosion führen und Fehlfunktionen verursachen.
- Wenn Sie das Gerät über einen längeren Zeitraum nicht benutzen, sollten Sie es von Zeit zu Zeit einschalten, um die elektronischen Teile funktionsfähig zu halten. Legen Sie einmal im Monat die Batterien ein und lösen den Blitz aus. Betätigen Sie alle anderen Schalter ebenfalls, als ob Sie sie normal verwenden würden. Schalten Sie dann das Gerät aus und entnehmen die Batterien, während die Bereitschaftslampe (rot) des Blitzgeräts noch leuchtet.

- Weder SEA&SEA SUNPAK Co., Ltd. noch Aqua Lung haften für misslungene Bilder, ihren Verlust oder Kosten, die durch den Verlust von Bildern entstehen, selbst wenn Sie auf Grund eines Defekts oder einer Fehlfunktion des Blitzgeräts nicht in der Lage sind, Aufnahmen zu machen.
- Weder SEA&SEA SUNPAK Co., Ltd. noch Aqua Lung sind verantwortlich für den Ersatz von Kameras, Gehäusen oder Zubehör, die auf Grund unsachgemäßen Gebrauchs beschädigt wurden.
- Lesen Sie vor Gebrauch sorgfältig die Anleitung zur Handhabung der O-Ringe.
- SEA&SEA SUNPAK Co., Ltd. haftet nicht für Fehler oder Abweichungen in dieser Anleitung.
- Spezifikationen und Aussehen können ohne Vorankündigung geändert werden. Alle Rechte vorbehalten.

Sicherheitshinweise zum Gebrauch der Batterien

⚠ GEFAHR

- Setzen Sie die Batterien niemals Hitze, Feuer oder Entzündungsquellen aus.
- Versuchen Sie niemals, die Batterien auseinander zu nehmen, sie zu verändern oder direkt zu löten. Sie sind vom Benutzer nicht reparierbar. Beim Herumbasteln mit den Batterien können Sie gefährlicher elektrischer Spannung oder Batteriesäure ausgesetzt werden.
- Kurzschließen Sie niemals die Kontakte der Batterien, da dies zum Auslaufen der Batterien führen kann, zu Hitzeentwicklung, Feuer oder Explosion. Vermeiden Sie während Transport und Lagerung jeglichen Kontakt mit metallischen Gegenständen.
- Wenn Sie aufladbare Batterien verwenden wie Nickel-Metall-Hydrid- oder Lithium-Ionen-Akkus, verwenden Sie ausschließlich dafür geeignete Ladegeräte und befolgen Sie die Anweisungen zum Aufladen. Aufladen mit nicht geeigneten Ladegeräten kann zum Auslaufen der Batterien, Überhitzung und Explosion führen.
- Halten Sie auslaufende Batterien unbedingt fern von offenem Feuer. Die auslaufende Flüssigkeit und ihre Dämpfe sind leicht entzündlich.
- Wenn Ihre Haut oder Bekleidung mit Batterieflüssigkeit in Kontakt kommt, reinigen Sie den betroffenen Bereich sofort mit frischem Süßwasser. Es könnte zu Hautirritationen kommen. Sollte Batterieflüssigkeit in Ihre Augen gelangen, spülen Sie sofort vorsichtig mit frischem Süßwasser, reiben Sie nicht und suchen ärztliche Hilfe auf.
- Versuchen Sie niemals, die Batterien verkehrt herum als angegeben einzulegen, da dies zum Auslaufen der Batterien oder einer Explosion führen kann. Vergewissern Sie sich immer vor der Montage, dass die Polarität der eingelegten Batterien korrekt ist.
- Schließen Sie die Batterien niemals direkt an eine Steckdose oder den Zigarettenanzünder im Auto.

⚠ WARNUNG

- Halten Sie die Batterien trocken. Die Batterien sind nicht wasserdicht und könnten nicht mehr funktionieren, wenn sie ins Wasser getaucht oder hoher Feuchtigkeit ausgesetzt werden. Rost an den internen Mechanismen kann irreparable Schäden verursachen.

- Entfernen oder beschädigen Sie nicht das Gehäuse der Batterien. Es könnte zum Auslaufen der Batterien führen, zu Überhitzung oder Explosion.
- Laden Sie aufladbare Batterien nicht über die angegebene Ladezeit hinaus. Es könnte zum Auslaufen der Batterien führen, zu Entzündung oder Explosion.
- Verwenden Sie niemals Batterien, wenn Sie Veränderungen feststellen wie Auslaufen, farbliche Veränderung oder Verformung. Beenden Sie sofort den Gebrauch des Geräts und bringen es zu einem autorisierten SEA&SEA Service-Center zur Inspektion.
- Bewahren Sie die Batterien außerhalb der Reichweite von Kindern auf, um versehentliches Verschlucken von Teilen zu vermeiden. Suchen Sie in diesem Fall unbedingt sofort einen Arzt auf.
- Verwenden Sie die Batterien nicht in extrem heißer Umgebung. Das könnte zum Auslaufen der Batterien, Überhitzung oder einer Verschlechterung der Leistungsfähigkeit führen.

⚠ ACHTUNG

- Setzen Sie die Batterien nicht Schlägen, Erschütterungen und übermäßigen Belastungen aus.
- Lesen Sie die Anleitung der aufladbaren Batterie/des Ladegeräts für die richtige Handhabung und zum Aufladen der Batterien.
- Verwenden oder entladen Sie aufladbare Batterien nicht bei Umgebungstemperaturen unter 0°C oder über 50°C. Bei sehr kalten Temperaturen könnten die Batterien auslaufen, die Batterieleistung oder Lebensdauer verkürzt werden.
- Beim Ladevorgang sollte die Umgebungstemperatur zwischen 0°C und 40°C liegen.
- Laden Sie aufladbare Batterien immer vor Gebrauch, wenn sie längere Zeit nicht benutzt wurden.
- Verschmutzungen der Batteriekontakte könnte die Funktionsfähigkeit beeinträchtigen. Sollten die Kontakte verschmutzt sein, reinigen Sie sie vor Gebrauch mit einem sauberen und trockenen Tuch.
- Schalten Sie das Gerät nach Gebrauch aus. Entnehmen Sie die Batterien, wenn Sie das Gerät nicht verwenden. Bewahren Sie es in trockener Umgebung auf. Die Lagertemperatur sollte zwischen -20°C und 30°C liegen.
- Gebrauchte, aufladbare Batterien sind wertvolle Rohstoffe. Entsorgen Sie sie entsprechend Ihrer lokalen Vorschriften. Entsorgen Sie sie nicht im Haus- oder Restmüll.

Zubehör

Überprüfen Sie vor Gebrauch dieses Blitzgeräts, ob der Lieferumfang die folgenden Teile enthält:

YS-17	Diffusor	Sicherungsband Diffusor

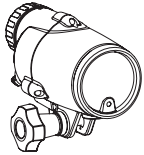

Silikonfett	Schutzkappe Sklavensensor

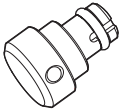

- Anleitung zur Handhabung der O-Ringe
- YS-17 Bedienungsanleitung (diese Anleitung)

Bezeichnung der Teile

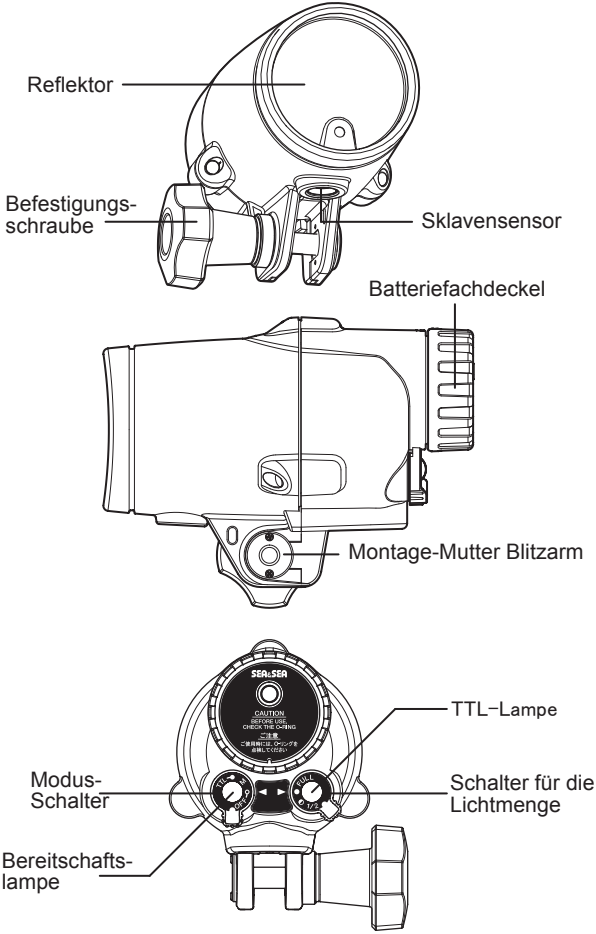

Handhabung & Gebrauch

Modus-Schalter

OFF — Schaltet das Gerät aus. Stellen Sie den Schalter auf [OFF], wenn Sie das Blitzgerät nicht verwenden.

M — Stellen Sie den Schalter auf [M], wenn Sie mit manuellem Blitz fotografieren.

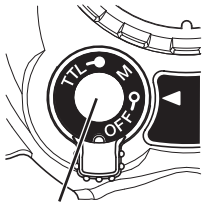

Bereitschaftslampe

TTL — Stellen Sie den Schalter auf [TTL], wenn Sie mit TTL-Blitzmessung fotografieren.

Bereitschaftslampe — Leuchtet rot, wenn das Blitzgerät zum Auslösen bereit ist.

Schalter für die Blitzlichtmenge

Die Menge des vom Blitz abgegebenen Lichts kann in zwei Stufen geregelt werden (FULL oder ½). Dazu muss der Modus-Schalter auf [M] stehen.

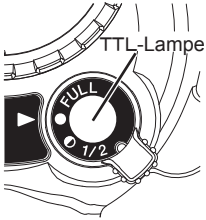

TTL−Lampe — Leuchtet für ca. 3 Sekunden grün, nachdem der Blitz im TTL-Modus ausgelöst wurde.

Schutzkappe für den Sklavensensor

Dieses Blitzgerät könnte den Blitz auslösen, wenn Sie das Gerät einschalten ohne die Schutzkappe für den Sklavensensor aufgesetzt oder ein optionales fiberoptisches Kabel angeschlossen zu haben. Um ein unerwartetes Auslösen zu vermeiden, verschließen Sie den Sklavensensor mit der Schutzkappe, sofern Sie kein fiberoptisches Kabel anschließen möchten.

⚠ ACHTUNG

Die Schutzkappe ist mit einer Bohrung versehen, in die Sie ein Sicherungsband einfädeln können. So vermeiden Sie, die Schutzkappe zu verlieren.

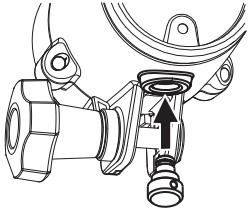

Befestigungsschraube

Um das Blitzgerät an den Blitzarm zu montieren, schieben Sie die Befestigungsschraube in der angegebenen Pfeilrichtung durch die Öffnungen von Blitzgerät und Blitzarm.

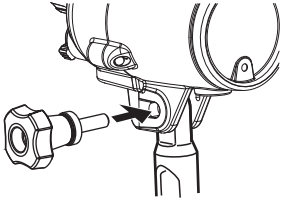

⚠ ACHTUNG

Achten Sie darauf, die Befestigungsschraube nicht von der falschen Seite festzudrehen, da dies Blitzarm und Montage-Mutter beschädigen kann.

Batterien einlegen

Dieses Blitzgerät kann mit folgenden Batterien bestückt werden. Sie benötigen jeweils 2 Stück.

AA Alkali-Batterie, AA Ni-MH Batterie, AA Oxyride-Batterie

1. Vergewissern Sie sich, dass der Modus-Schalter auf [OFF] steht.
2. Drehen Sie den Batteriefachdeckel gegen den Uhrzeigersinn und nehmen ihn ab (Abb.1).

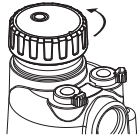

Abb.1

3. Legen Sie zwei Batterien ein entsprechend der + und – Markierungen (Abb. 2).
   - Achten Sie darauf, die Batterien richtig herum einzulegen!

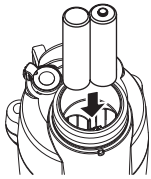

Abb.2

4. Fetten Sie den O-Ring mit Silikon.
   - Überprüfen Sie den O-Ring auf Risse oder Verschmutzung. Fetten Sie den intakten O-Ring leicht mit Silikonfett.
5. Richten Sie die Markierung ▲ im Batteriefachdeckel mit der Markierung ▼ im Batteriefach aus (Abb. 3). Schließen Sie den Deckel durch Drehen im Uhrzeigersinn.

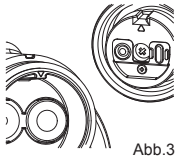

Abb.3

6. Nachdem Sie den Batteriefachdeckel komplett geschlossen haben, drehen Sie den Deckel etwas zurück bis die beiden gewölbten Markierungen bündig sind (Abb. 4).

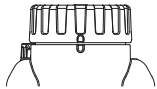

Abb.4

⚠ ACHTUNG

- Wenn Sie die Batterien einlegen oder entfernen, achten Sie darauf, das Blitzgerät zuvor trocken zu wischen und Ihre Hände abzutrocknen. Achten Sie besonders darauf, dass kein Wasser aus Ihren Haaren oder von Ihrem Tauchanzug in das Batteriefach tropft, um einen elektrischen Schlag zu vermeiden sowie Schimmelbildung, Fehlfunktion oder Wassereinbruch vorzubeugen.
- Mischen Sie niemals alte und neue Batterien oder Batterien unterschiedlichen Typs.

Blitzgerät anschließen

Wenn Sie dieses Blitzgerät mit einer Kompakt-Digitalkamera verwenden, schließen Sie das Blitzgerät an die Kamera/das Unterwassergehäuse mit Hilfe eines optionalen fiberoptischen Kabels. Wenn Sie den eingebauten Sklavensensor verwenden, wird dieses Blitzgerät durch das Blitzlicht des in der Kamera eingebauten Blitzes ausgelöst. Wenn Sie kein fiberoptisches Kabel verwenden, könnte das Blitzgerät je nach Umgebungsbedingungen nicht auslösen oder keine TTL-Blitzbelichtungskorrektur erhalten.

⚠ ACHTUNG

Einige Gehäuse sind nicht kompatibel mit fiberoptischen Kabeln.

1. Schieben Sie den Stecker des fiberoptischen Kabels vorsichtig bis zum Anschlag in die Buchse des Sklavensensors am Blitzgerät.

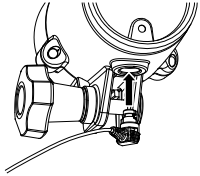

2. Schließen Sie das andere Ende des fiberoptischen Kabels an der Buchse am Gehäuse an.

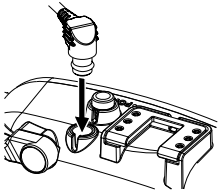

● Wenn das Gehäuse nicht mit einer Buchse ausgestattet ist, montieren Sie die Blitzmaske (A: optional) vor dem Blitzfenster des Gehäuses und anschließend das fiberoptische Kabel (B: optional).

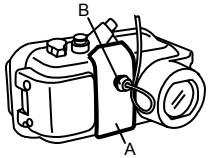

⚠ ACHTUNG

- Wenn Sie mit einer kompakten Digitalkamera fotografieren, stellen Sie den in der Kamera eingebauten Blitz auf *erzwungenen Blitzmodus*. Das Blitzgerät wird nicht auslösen, solange der Kamerablitz nicht auslöst. Lesen Sie in der Anleitung Ihrer Digitalkamera nach zur Einstellung des erzwungenen Blitzmodus.
- Lesen Sie vor Gebrauch auch die Anleitung des fiberoptischen Kabels.
- Wenn Sie dieses Blitzgerät mit dem Set SEA&SEA DX-8000G/DX-1G verwenden, montieren Sie den Adapter für das fiberoptische Kabel (im Lieferumfang der DX-8000G/DX-1G enthalten) und montieren anschließend das fiberoptische Kabel.
- Lesen Sie vor Gebrauch auch die Anleitung des Unterwassergehäuses.

Adapter für fiberoptisches Kabel

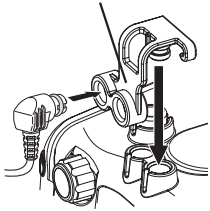

Fotografieren mit dem YS-17 Blitzgerät

Wenn Sie mit einer kompakten Digitalkamera fotografieren, stellen Sie den in der Kamera eingebauten Blitz auf *erzwungenen Blitzmodus*. Das Blitzgerät wird nicht auslösen, solange der Kamerablitz nicht auslöst.

TTL-Fotografie

1. Stellen Sie den Modus-Schalter auf [TTL].

2. Fotografieren Sie.

TTL (Through the lens)-Fotografie

Bei der TTL-Blitzlichtmessung wird das tatsächlich durch das Objektiv zu sehende Bild ausgemessen, um die benötigte Blitzlichtmenge für eine korrekte Belichtung zu erreichen.
Selbst wenn die Distanz zum Objekt verändert wird, wird die Blitzlichtmenge automatisch korrigiert, um eine korrekte Belichtung zu erhalten. Nachdem Sie mit der automatischen TTL-Blitzlichtmessung fotografiert haben, wird die TTL-Lampe auf dem Schalter für die Lichtmenge etwa drei Sekunden grün leuchten. Wenn Sie nicht mit TTL-Blitz fotografieren, wird die Lampe nicht leuchten.

Manuelle Fotografie

Die vom Blitzgerät abgegebene Blitzlichtmenge kann mit dem Schalter für die Lichtmenge eingestellt werden.

1. Stellen Sie den Modus-Schalter auf [M].

2. Wählen Sie die Einstellung am Schalter für die Lichtmenge: [FULL] oder [1/2].

⚠ ACHTUNG

[FULL]
- Für Kompakt-Digitalkameras ohne Vorblitzfunktion oder Kameras mit Vorblitz-Ignorieren-Funktion.
- Lesen Sie die Anleitung Ihrer Digitalkamera für Einzelheiten.
- Wenn Ihre Kamera vorblitzt, stellen Sie den Schalter für die Lichtmenge auf [1/2].

[1/2]
- Die Blitzlichtmenge (Leitzahl) des Hauptblitzes dieses Blitzgeräts wird variieren, je nach Anzahl der Vorblitze.

3. Fotografieren Sie.

Vorblitz

Bei einigen Digitalkameras wird die Lichtmenge anhand des ersten Blitzes eingestellt und das Bild mit dem zweiten Blitz (Hauptblitz) aufgenommen. Der erste Blitz zur Bestimmung der Blitzlichtmenge wird Vorblitz genannt. Wenn der Modusschalter auf [M] steht und der Schalter für die Lichtmenge auf [FULL], wird das Blitzgerät in Synchronisation mit dem Vorblitz auslösen. Daher wird es während des zweiten Blitzes (Hauptblitz) aufladen und nicht auslösen.

Verwendung des Diffusors

Die Verwendung des Diffusors wird dringend empfohlen, wenn die Aufnahmedistanz zwischen Kamera und Objekt gering ist. Drücken Sie den Diffusor wie abgebildet vorsichtig auf die Vorderseite des Blitzgeräts.

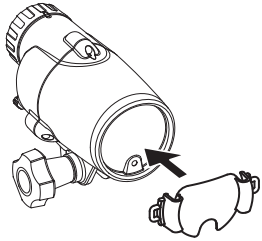

⚠ ACHTUNG

- Vergewissern Sie sich vor Gebrauch, dass der Diffusor sicher befestigt ist. Ansonsten könnte er herunterfallen, verloren gehen oder beschädigt werden.
- Sowohl Diffusor als auch Blitzgerät haben Befestigungsösen. Montieren Sie das im Lieferumfang enthaltene Sicherungsband an Diffusor und Blitzgerät.

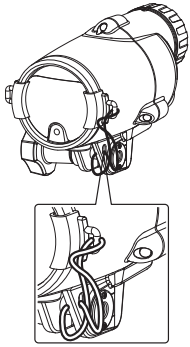

Pflege & Aufbewahrung

⚠ ACHTUNG

- Weichen Sie nach dem Gebrauch in Salzwasser das wasserdicht verschlossene Blitzgerät in frischem Süßwasser ein. Vergewissern Sie sich, dass Batteriefachdeckel und Anschlusskappen sicher montiert sind. Unzureichendes Einweichen verursacht Beschädigungen durch Salz am Blitzgerät. Salzrückstände können beim Trocknen kristallisieren. Salzkristalle sind nachträglich schwierig aufzulösen und zu entfernen, und können zu Wassereinbruch führen.

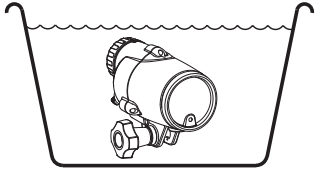

- Trocknen Sie das Blitzgerät nach dem Spülen mit einem weichen und fusselfreien Tuch ab. Lassen Sie das Gerät an einem kühlen, luftigen Ort trocknen, fern von direktem Sonnenlicht.
- Verwenden Sie keine Chemikalien, Kosmetika oder petroleumhaltige Lösungsmittel wie Verdünner, Alkohol oder Benzin am Blitzgerät. Organische Lösungsmittel können das Gerät verformen und Beschädigungen verursachen.
- Verwenden Sie keine Heizkörper oder Wärmequellen (Haartrockner) zum Trocknen des Blitzgeräts. Die Wärme kann das Gerät verformen und beschädigen.
- Wenn Sie das Blitzgerät über einen längeren Zeitraum nicht benutzen, bewahren Sie es außerhalb hoher Temperaturen auf, nicht bei hoher Feuchtigkeit, direktem Sonnenlicht oder extremer Kälte.
- Bewahren Sie das Gerät nicht zusammen mit Mottenkugeln aus Naphtalin oder Kampfer auf oder in Umgebungen, wo Chemikalien verwendet werden. Diese Umgebung kann zur Bildung von Schimmel, Rost und Korrosion führen und Fehlfunktionen verursachen.
- Entfernen Sie nach dem Gebrauch immer die Batterien.
- Überprüfen Sie immer die O-Ringe nach dem Gebrauch und vor der Aufbewahrung. Wir empfehlen, die O-Ringe frühzeitig zu wechseln, mindestens einmal pro Jahr.
- Wir empfehlen, alle zwei Jahre alle O-Ringe des Blitzgeräts austauschen zu lassen, unabhängig von der Häufigkeit des Gebrauchs.

Pflege & Aufbewahrung

- Wenn Sie das Gerät über einen längeren Zeitraum nicht benutzen, sollten Sie es von Zeit zu Zeit einschalten, um die elektronischen Teile funktionsfähig zu halten. Legen Sie einmal im Monat die Batterien ein und lösen den Blitz aus. Betätigen Sie alle anderen Schalter ebenfalls, als ob Sie sie normal verwenden würden.

Spezifikationen

Schalter	Modus-Schalter (OFF/M/TTL) Schalter für die Lichtmenge (FULL/1/2)
Anzeigen	Bereitschaftslampe (leuchtet rot, wenn das Blitzgerät auslösebereit ist) TTL-Lampe (leuchtet etwa drei Sekunden grün, nachdem der TTL-Blitz ausgelöst wurde)
Leitzahl	14 (bei vollem Blitz)/7-8,5 (bei ½ Blitz) *abhängig vom Kamera-Modell *an Land, ISO 100/m
Leuchtwinkel	70° x 53°
Farbtemperatur	5600°K (an Land, bei vollem Blitz) 5100°K (mit Diffusor)
Batterien	2 x AA Alkali-Batterie 2 x AA Ni-MH Batterie 2 x AA Oxyride-Batterie
Batterielebens-dauer	Alkali: etwa 200 Blitze Ni-MH (2700mAh): etwa 400 Blitze Oxyride: etwa 230 Blitze
Ladezeit	Alkali: etwa 3 Sekunden Ni-MH (2700mAh): etwa 3 Sekunden Oxyride: etwa 3 Sekunden
Einsatztemperatur	0°C bis 40°C
Konstruktion	Acryl, Polycarbonat
Maximale Einsatztiefe	60 m
Abmessungen	90 x 110 x 140 mm (Breite x Höhe x Tiefe)
Gewicht	425 g (ohne Batterien)
Gewicht unter Wasser/Abtrieb	-10 g (mit Batterien)

* Spezifikationen und Aussehen können ohne Vorankündigung geändert werden.
* Die angegebenen Leistungsdaten können variieren, je nach Variablen wie Häufigkeit des Gebrauchs, Ladestatus etc.
* Die Spezifikationen basieren auf normaler Raumtemperatur (25°C).

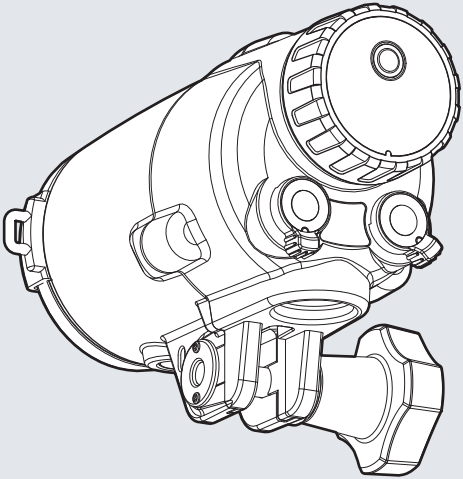

SEA&SEA SUNPAK Co., Ltd.
3-2-20 Saiwaicho, Kawaguchi-Shi,
Saitama, 332-0016 Japan
Tel. +81 (0)48-256-2251
www.seaandsea.jp
World Customer Service Center
Tel +81-48-255-8512

Aqua Lung GmbH
Josef-Schüttler-Str. 12
78224 Singen, Deutschland
Tel. +49 (0)7731 93450
Fax +49 (0)7731 934540
www.aqualung.com

Aqua Lung AG
Schnydersäcker
8262 Ramsen, Schweiz
Tel. +41 (0)52 3551155
Fax +41 (0)52 3551166

© Aqua Lung 2008. Alle Rechte sowie Änderungen vorbehalten.